VÝPIS VÝPLNÍ VNĚJŠÍCH OTVORŮ

SOLNIČNÍ 239/11 – OPRAVA BYTOVÉ JEDNOTKY Č. 21
BRNO–STŘED, par.č. 599, k.ú. Město Brno

LIST č. 1

OZN.	SCHEMATICKÉ ZOBRAZENÍ	ROZMĚRY (MM)	POPIS	POČET ks	KOVÁNÍ	ZASKLENÍ	BARVA	POZNÁMKA
5/T	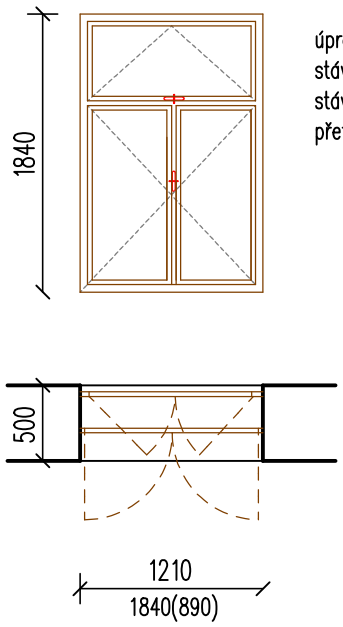	1210/1840	stávající vnější kastlová okna – otevíravé s nadsvětlíkem		stávající kliky jsou nepůvodní nutno vyměnit žlutý kov vhodného tvaru	v případě nutnosti nově zasklít	slonová kost	místnost 1.02 foto obr. č.23 foto obr. č.26
			š. 50 cm	2				
			úprava: stávající okna repasovat stávající nátěr opálit, dřevěné prvky přebrousit přetmelit nově natřít v barvě slonové kosti					
6/T	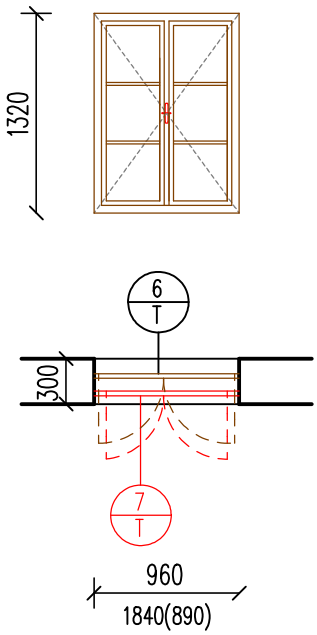	960/1320	stávající dřevěné okno do schodiště		stávající kliky jsou původní zachovat očistit a seřídit	v případě nutnosti nově zasklít	tmavě hnědá	místnost 1.01 (do schodiště) foto obr. č.25
			š. 5 cm	1				
			úprava: stávající okna repasovat stávající nátěr opálit, dřevěné prvky přebrousit přetmelit nově natřít v tmavě hnědé barvě					