POZNÁMKY

· PŘED VÝROBOU JE NUTNÉ VEŠKERÉ ROZMĚRY ZAMĚŘIT, PŘESNÝ ROZMĚR BUDE STANOVEN PŘÍMO NA STAVBĚ
· SOUČÁSTÍ DODÁVKY JSOU VEŠKERÉ UPEVŇOVACÍ, PŘIPOJOVACÍ KONSTRUKCE, DOPLŇKY, APOD.
· KOTVENÍ BUDE ŘEŠENO NA ZÁKLADĚ VÝBĚRU KONKRÉTNÍHO VÝROBKU A STATICKÉHO POSOUZENÍ V RÁMCI AUTORSKÉHO DOZORU
· VČETNĚ DÍLENSKÉ DOKUMENTACE
· RAL BUDOU UPŘESNĚNY PŘI VZORKOVÁNÍ
· PŘI REALIZACI JE NUTNÉ DODRŽET PLATNOU LEGISLATIVU – ZÁKONY, NAŘÍZENÍ VLÁDY, VYHLÁŠKY A DÁLE ROZHODNUTÍ A ZÁVAZNÁ STANOVISKA DOTČENÝCH ORGÁNŮ
· PŘED VÝROBOU JE NUTNÉ PŘEDLOŽIT V DOSTATEČNÉM PŘEDSTIHU DÍLENSKOU DOKUMENTACI K ODSOUHLASENÍ INVESTOROVI A AUTORSKÉMU DOZORU. KONSTRUKČNÍ SCHÉMATA ANI OSTATNÍ VÝKRESY DÍLENSKOU (VÝROBNÍ) DOKUMENTACI NENAHRAZUJÍ
· PŘI REALIZACI JE NUTNÉ DODRŽET ZÁVAZNÉ POŽADAVKY PLATNÝCH ČSN. KONSTRUKCE, NA KTERÉ SE NEVZTAHUJÍ ZÁVAZNÁ USTANOVENÍ ČSN, BUDOU PROVEDENY DLE NEZÁVAZNÝCH POŽADAVKŮ PLATNÝCH ČSN NEBO DODAVATEL JINÝM ZPŮSOBEM PROKAZATELNĚ DOLOŽÍ JEJICH FUNKČNOST
· DODAVATEL GARANTUJE VEŠKERÉ VLASTNOSTI PRVKŮ
· KOTVENÍ PRVKŮ, KOTEVNÍ MATERIÁLY A TECHNOLOGIE PROVÁDĚNÍ BUDOU GARANTOVÁNY DODAVATELEM. ATYPICKÉ POSTUPY BUDOU KONZULTOVÁNY S AUTORSKÝM DOZOREM
· V RÁMCI DÍLENSKÉ DOKUMENTACE ŘEŠIT ZPŮSOB DILATACÍ
· BARVY RAL BUDOU UPŘESNĚNY PŘI VZORKOVÁNÍ
· OZNAČENÍ NEREZ OCELI – A2 ODPOVÍDÁ ČSN 17 240 (RESP. AISI 304), A4 ODPOVÍDÁ ČSN 17 346 (RESP. AISI 316)

generální projektant

A99 Atelier 99 s.r.o.
Purkyňova 71/99
612 00 Brno

projektant části

číslo pare

architekt	Ing. arch. Jiří Betlach	vypracoval	Ing. Petr Wachsberger
HIP	Ing. Michal Palíšek	kontroloval	Ing. Marek Vrba
ved. projektant	Ing. Michal Palíšek	zodp. projektant	Ing. Martin Jeřábek

stavebník Statutární město Brno, městská část Brno-střed, Dominikánská 264/2, 601 69 Brno

název stavby **ZŠ a MŠ Brno, Antonínská 3, p.o. - přístavba ZŠ ve dvorním traktu - projektová dokumentace**

objekt -

část **D.1.1 ARCHITEKTONICKO-STAVEBNÍ ŘEŠENÍ**

název dokumentu **Výpis zámečnických výrobků**

zakázka	A-20-13
datum	09/2020
stupeň	DUR+DSP
měřítko	-
číslo přílohy	**403**

OZN.	GRAFICKÁ PŘÍLOHA	POPIS A ROZMĚRY	POZNÁMKY	POČET podlaží	POČET množ.
Z 01	Axonometrie Bočný pohled Čelní pohled 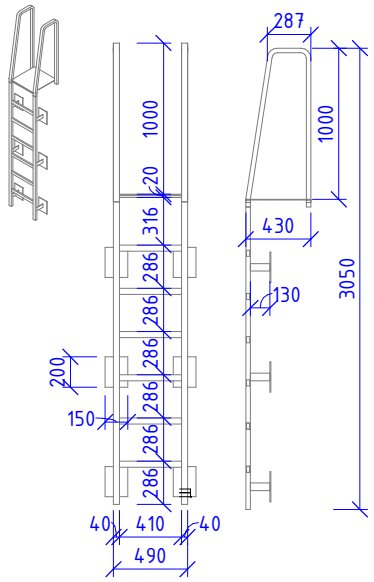 	**Provozní řebřík** Specifikace: Provozní ocelový řebřík. Materiál: pozinkovaná ocel S235 Rozměry: 490 x 3050 mm Štěřín: 40 x 30 mm Děrované příčle 40 x 20 mm Protiskluzový nášlapný povrch příčle.	Dílenská dokumentace: ANO	1NP 2NP 3NP 4NP	- - 1 -
Z 02	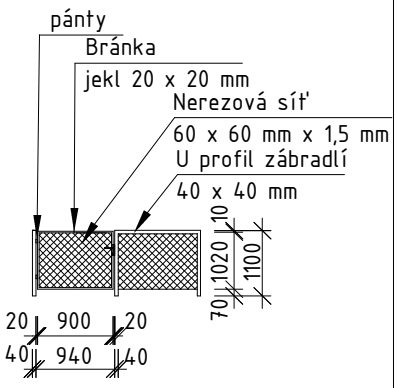 	**Bránka v zábradlí** Specifikace: Ocelová konstrukce branky s ocharnnou síti. **Rámová konstrukce U profilu** Materiál: pozinkovaná ocel S235 rozměr profilu: 20x20 mm, tl. 2 mm Příslušenství: zámek, pánty hmotnost profilu: 1,259 kg/m Celková délka zábradlí: 0,98 m Hmotnost: 1,27 kg **Ochranná síť** Materiál: nerezová ocel A4 (AISI 316) rozměry oka: 40 x 40 mm průměr lana 1,5 mm Plocha: 0,918 m2 Síť provlečená skrz oka montovaná na profilu.	Poznámka: - barevnost bude odsouhlasena investorem a architektem Dílenská dokumentace: ANO	1NP 2NP 3NP 4NP	- - 1 -
Z 03	Pohled 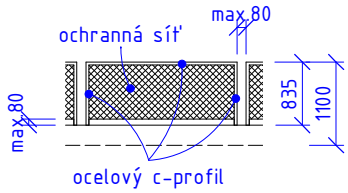 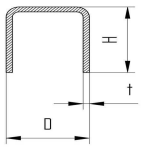 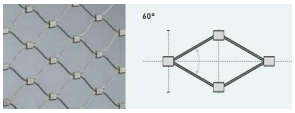 	**Konstrukce venkovního atikového zábradlí** **Nosný C profil** Materiál: pozinkovaná ocel rozměr profilu: D= 40 mm H= 40 mm t= 3 mm hmotnost profilu: 2,59 kg/m *Celková délka zábradlí: 69,77 m Hmotnost: 180,70 kg **Ochranná síť** Materiál: nerezová ocel A4 (AISI 316) rozměry oka: 40 x 40 mm průměr lana 1,5 mm Plocha: 51,34 m2 (zábradlí) Síť provlečená skrz oka montovaná na C profilu. Mezera mezi svislými sloupky zábradlí max. 80 mm	- barevnost bude odsouhlasena investorem a architektem Dílenská dokumentace: ANO	1NP 2NP 3NP 4NP	- - * -

OZN.	GRAFICKÁ PŘÍLOHA	POPIS A ROZMĚRY	POZNÁMKY	POČET	
				podlaží	množ.
Z 04	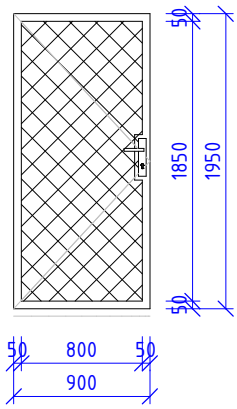	**Branka venkovního hřiště** Specifikace: Ocelová konstrukce brány s ocharnnou síti. Materiál: pozinkovaná ocel Rámová konstrukce: Jekl 50x50 mm,tl. 3 mm Krídlo: otočné levé Příslušenství: zámek, panty **Ochranná síť** Materiál: nerezová ocel rozměry oka: 40 x 40 mm průměr lana 1,5 mm Plocha: 1,56 m2 Síť provlečená skrz oka montovaná na profilu.	- barevnost bude odsouhlasena investorem a architektem Dílenská dokumentace: ANO	1NP 2NP 3NP 4NP	- - 1 -
Z 05		**Neobsazeno**			

OZN.	GRAFICKÁ PŘÍLOHA	POPIS A ROZMĚRY	POZNÁMKY	POČET	
				podlaží	množ.
Z 06		**Neobsazeno**			
Z 07a Z 07b Z 07c	Pohled: Řez: 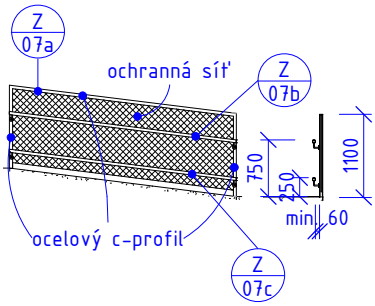 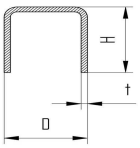 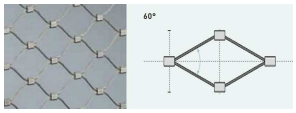 	**Konstrukce zábradlí rampy** **Nosný C profil** Materiál: pozinkovaná ocel rozměr profilu: D= 40 mm H= 40 mm t= 3 mm hmotnost profilu: 2,59 kg/m *Celková délka zábradlí: 69,77 m Hmotnost: 180,70 kg Mezera mezi svislými sloupky zábradlí max. 80 mm **Ochranná síť** Materiál: nerezová ocel A4 (AISI 316) rozměry oka: 40 x 40 mm průměr lana 1,5 mm Plocha: 51,34 m2 (zábradlí) Síť provlečená skrz oka montovaná na C profilu. **Madlo (horní i dolní)** Specifikace: Nerezové madlo Ø40 mm Materiál: nerezová ocel A4 (AISI 316) Kotvení: navařeno na nosný C profil *Délka horního a dolního madla: 69,77 m	- barevnost a dílenská dokumentace bude odsouhlasena investorem a architektem Madlo odsazeno od svislé konstrukce min. 60 mm. Madlo osazeno ve výškové úrovni 750 a 250 mm od rampy Dílenská dokumentace: ANO	1NP 2NP 3NP 4NP	* * * -