ŘEZ A, 1:20

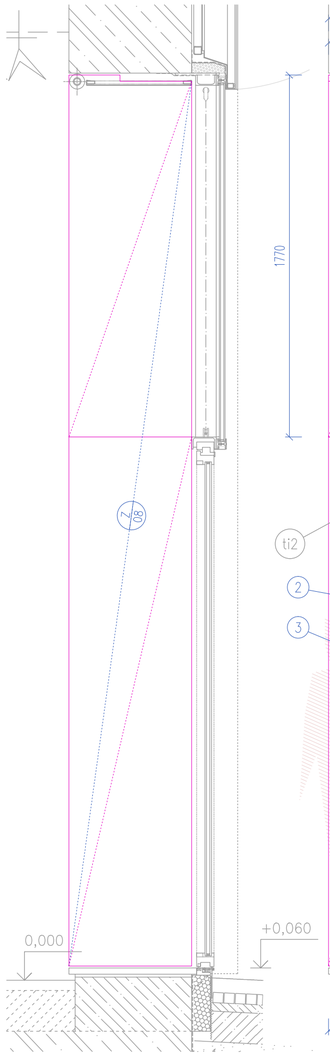

POHLEDY, 1:20

POHLED B (SEVERNÍ JEDNOTKA)

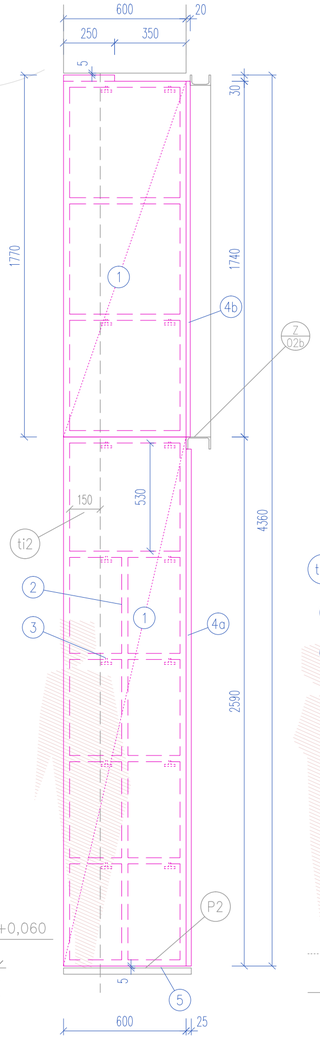

POHLED A (CAFE ARCA)

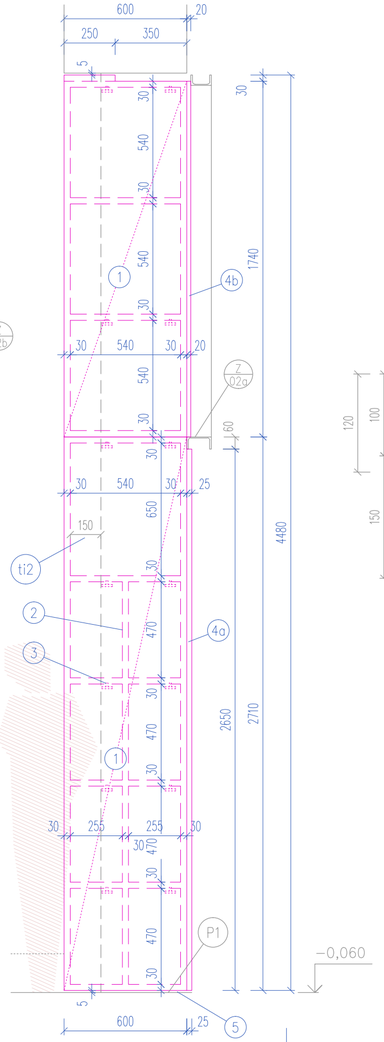

PŮDORYS SCHEMA, 1:50

SPODNÍ ÚROVEŇ (POSUVNĚ SKLÁDACÍ PROSKLENÁ STĚNA)

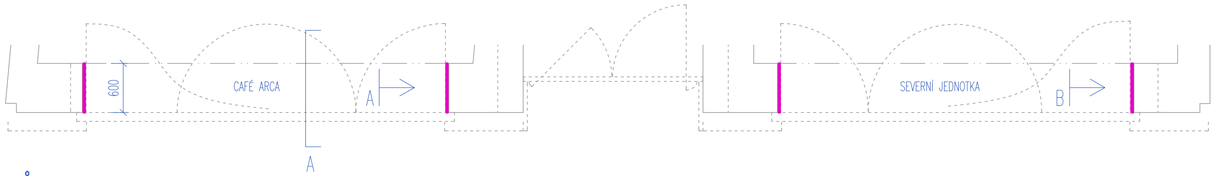

PŮDORYS, 1:5

HORNÍ ÚROVEŇ (NADSVĚTLÍK VÝLOHY)

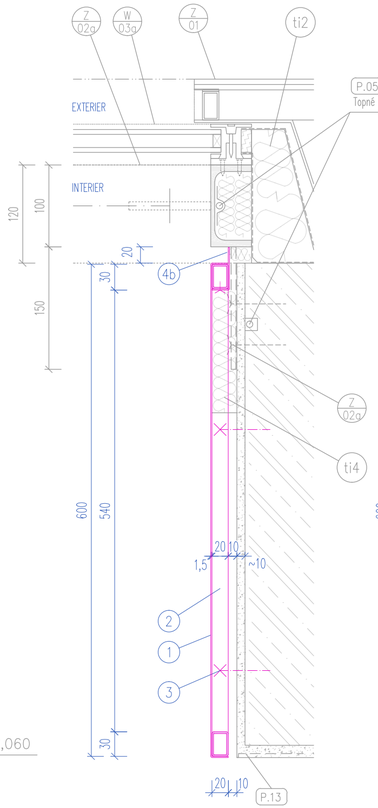

SPODNÍ ÚROVEŇ (POSUVNĚ SKLÁDACÍ PROSKLENÁ STĚNA)

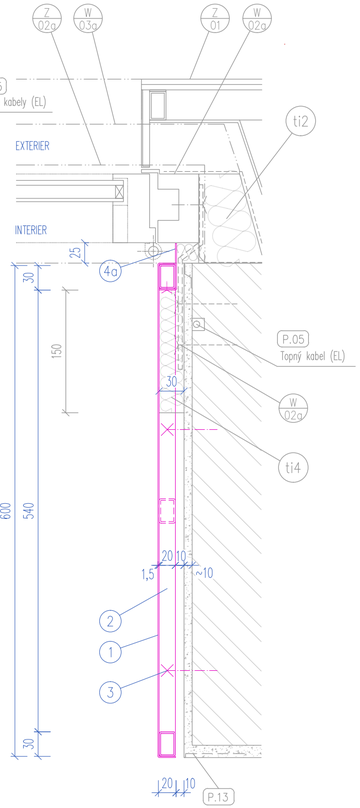

VÝPIS MATERIÁLU
(bez prořezu, rezervy, spojovacího materiálu apod.)

		r.š. mm	dl. m	plocha m2	hmotnost kg
1	plech nerez. 1,0mm	640	17,68	11,31	89,35
celkem nerez					89,35 kg
2	jekl 20/30/2		64,28		84,66
4a,4b	plech ocel tl. 1,5mm	75	10,36	0,78	9,21
		70	7,08	0,50	5,87
celkem ocel					99,74 kg
3	kotvící kus	předpokládaný počet			56ks

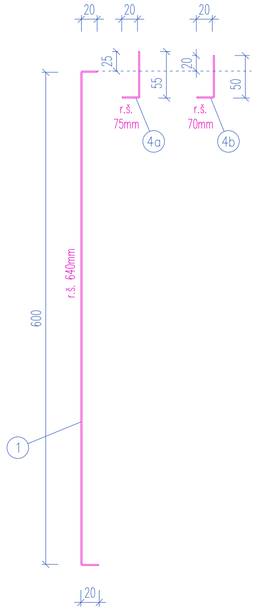

DETAIL, 1:5

OSAZENÍ SPODNÍ HRANY

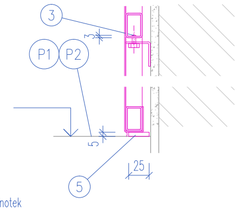

SPECIFIKACE

Specifikace pro prvky: Z/06

Obklad vnitřních ostění portálů obchodních jednotek

PROVEDENÍ: Obkladové panely s konstrukcí z roštu z ocel. profilů s plášťěním nerez plechem; plášťění bude přehnuto přes konstrukci bez mechanického kotvení, plech bude k podkonstrukci přilepen vhodným lepícím prostředkem.
Spodní díl bude osazen na podlahu a horní díl na spodní díl (spojení s čepy); styčná spára bude přesně v úrovni hrany ocelové konstrukce Z/02a,b. Ke stěně bude kotveno proti posunutí pomocí jednoduchých konzolek s čepem, přičemž v podkonstrukci budou předpřipraveny otvory pro osazení na čep.

Rozměry:
- 4x horní díl: (1740+30)/600mm
- 2x spodní díl: 2590/600mm
- 2x spodní díl: 2710/600mm

Materiál, p.ú.:
- Konstrukce: ocel S235, spoje svařované; p.ú. nátěr vícevrstvý (základní+finální)
- Plášťění: plech tl. 1,0mm, nerez mat kartáč., ochranný lak transparentní mat
- Krycí profil: ocel, plech tl. 1,5mm, nástřik dle RAL v černé barvě

Poznámky: Nutná koordinace: ostatní výrobky zámečnické, zasklení W/02a,b, elektroinstalace, tepelná izolace ti4, rolety OS/01a,b, podlahy, atd.

1. Plášťění pohledové obkladových panelů, plech dle specifikace výše
2. Podkonstrukce obkladových panelů jekl 20/30/2
3. Osazení podkonstrukce na stěně – jednoduché konzolky s čepem napřesno osazené/kotvené do ostění
4a. Krycí profil spáry podél spodního panelu – š. navrhované pohledové spáry 25mm (stínová spára)
4b. Krycí profil spáry podél horního panelu – š. navrhované pohledové spáry 20mm (stínová spára)
5. Osazení na podlaze – podložení např. pásky z tvrdé pryže tl. 5mm, vyspárování načisto černým trvale pružným vysoce flexibilním tmelem

VEŠKERÉ POHLEDOVĚ EXPONOVANÉ PRVKY A JEJICH SPECIFIKACE (BAREVNOST, LESK APOD.) BUDOU PODLÉHAT ODSOUHLASOVACÍMU PROCESU VZORKOVÁNÍ A BUDOU POUŽITY PO ODSOUHLASENÍ INVESTOREM A ARCHITEKTEM (AUTOREM PROJEKTU)

ROZMĚRY VŠECH PRVKŮ NUTNO DOMĚŘIT PŘÍMO NA STAVBĚ A DLE ZJIŠTĚNÉ SITUACE DOPŘESNIT ŘEŠENÍ V KOORDINACI S GP !!!

PŘED VÝROBOU NUTNO VYHOTOVIT DÍLENSKOU DOKUMENTACI A NECHAT ODSOUHLASIT GP !!!

VEŠKERÉ VÝROBKY BUDOU DODÁNY JAKO KOMPLETNÍ FUNKČNÍ CELEK, VČ. SPOJOVACÍHO MATERIÁLU, MONTÁŽE, KOORDINACE S OSTATNÍMI PROFESEMI A PO DOHODĚ S GP A INVESTOREM STAVBY

POKUD DODAVATEL USOUDÍ, ŽE VÝKAZ NENÍ KOMPLETNÍ, JE POVINEN NA TUTO SKUTEČNOST UPOZORNIT A CHYBĚJÍCÍ ČÁSTI ČI MATERIÁLY ZAČLENIT DO SVÉ NABÍDKY

VÝROBKY A PROJEKTOVANÁ ZAŘÍZENÍ, U NICHŽ JSOU UVEDENY TYPOVÉ ÚDAJE, JSOU UVEDENY JAKO REFERENČNÍ, URČUJÍCÍ SOUHRNNÉ PARAMETRY VÝROBKU A POŽADOVANOU KVALITATIVNÍ HLADINU

DOKUMENTACE PRO OHLÁŠENÍ STAVEBNÍCH ÚPRAV A PRO PROVEDENÍ STAVBY

PAR

NÁZEV AKCE

OPRAVA PARTERU DOMU A NAVAZUJÍCÍCH PROSTOR MASARYKOVA 14 — **BRNO MĚSTO**

HIP
ING. ARCH. JIŘÍ KOLOMAZNÍK / ČKA 04 213
Vodova 26, 61200 Brno

ZODPOVĚDNÝ PROJEKTANT, ARCHITEKT
ING. ARCH. ROMAN STRNAD,
Kaminky 308/28, 63400 Brno, strnad@the-buro.cz, 723996800

ARCHITEKT
ING. ARCH. TOMÁŠ RŮŽIČKA

SPOLUPRÁCE
BC. JIŘÍ JURENKA

ZADAVATEL
STATUTÁRNÍ MĚSTO BRNO, MĚSTSKÁ ČÁST BRNO STŘED

ZODPOVĚDNÁ OSOBA
ING. MARTIN ŠTĚRBA, OISBD

DATUM
BŘEZEN 2018

MĚŘÍTKO
1:50, 1:20, 1:5, 1:2

D.1 ARCHITEKTONICKO STAVEBNÍ ŘEŠENÍ
NÁVRH - Z/08 OBKLAD OSTĚNÍ OBCH. JEDNOTEK
D.1.6.8