VÝPIS ZÁMEČNÍCKÝCH PRVKŮ

CEJL 517/49 – STAVEBNÍ ÚPRAVY NEBYTOVÉHO PROSTORU
BRNO–ZÁBRDOVICE, par.č. 775, k.ú. Zábrdovice

LIST č. 4
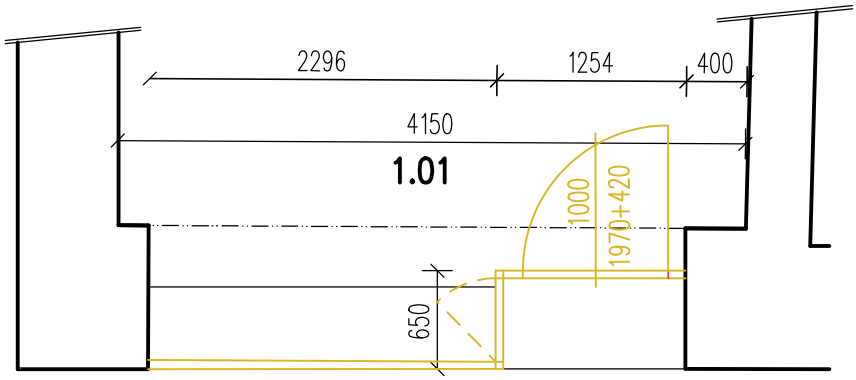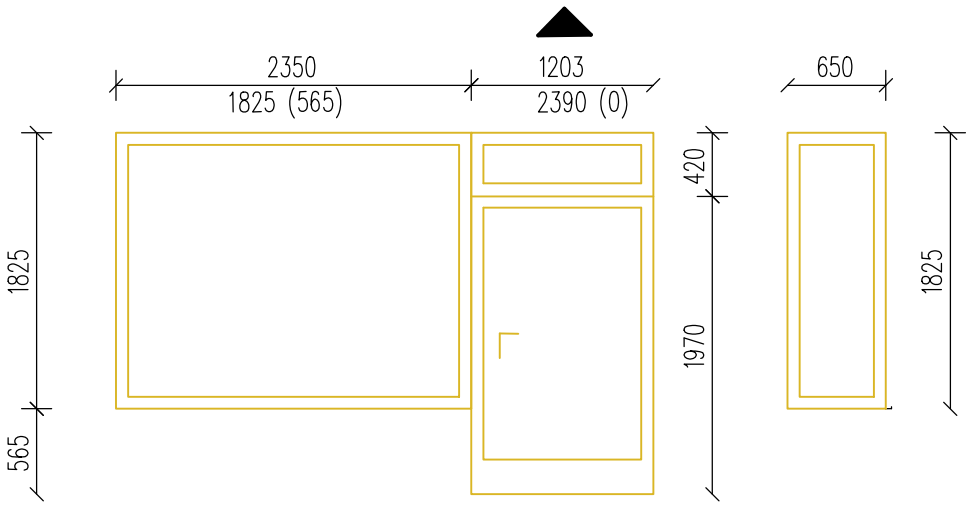
OZN.	SCHEMATICKÉ ZOBRAZENÍ	ROZMĚRY (MM)	POPIS	POČET KUSŮ ks	KOVÁNÍ	ZASKLENÍ	BARVA	POZNÁMKA
5/Z			stávající kovové výkladce budou demontovány	1				místnost 1.01