VÝPIS POLYSTYRENOVÝCH PRVKŮ

POL.	POPIS	M.J.	MNOŽSTVÍ 1.PP	1.NP	2.NP	3.PP	4.NP	5.NP	6.NP	CELKEM
R1	DVEŘNÍ ŠAMBRÁNA – PROFILOVANÝ FASÁDNÍ OZDOBNÝ PRVEK – DÉLKY 2x2405 mm A 2270 mm => METRÁŽ NA 1 VSTUP = 7,08 m – POLYSTYREN EPS 150 – OPATŘENO FINÁLNÍM OMÍTKOVÝM POVRCHEM – VE SPODNÍ ČÁSTI 150 mm OPATŘENO POVRCHOVOU ÚPRAVOU SOKLU	KS	–	1	–	–	–	–	–	1

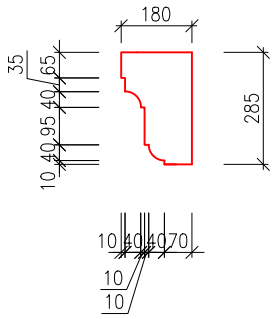

V ŘEZU:

PŮVODNÍ STAV

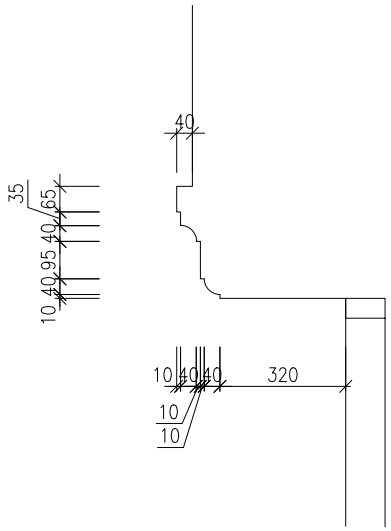

NOVÉ PROVEDENÍ

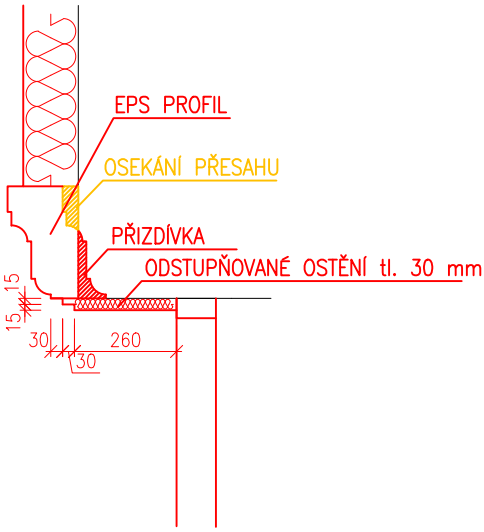

V POHLEDU:

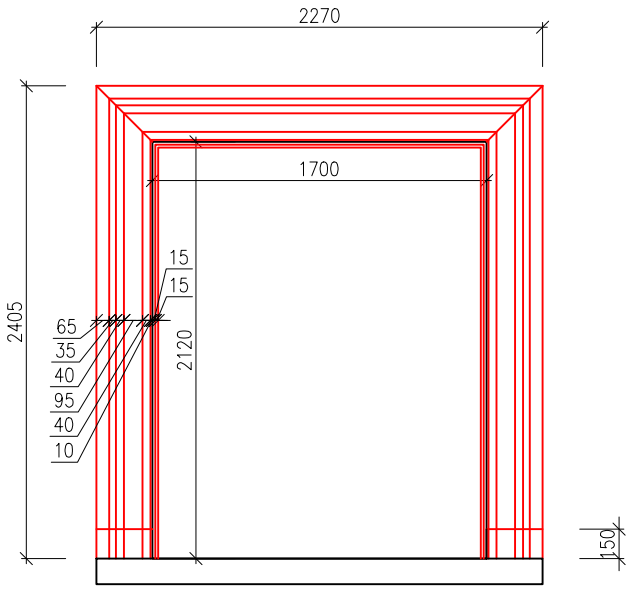

STAVBA: Tučkova 30, 32 – výměna oken a zateplení fasád

INVESTOR: Statutární město Brno, Dominikánské náměstí 196/1, Brno–město, 60200 Brno

MÍSTO STAVBY: k.ú. Veveří [610372] p.č. 1647, 1649 | DATUM: 05/2016