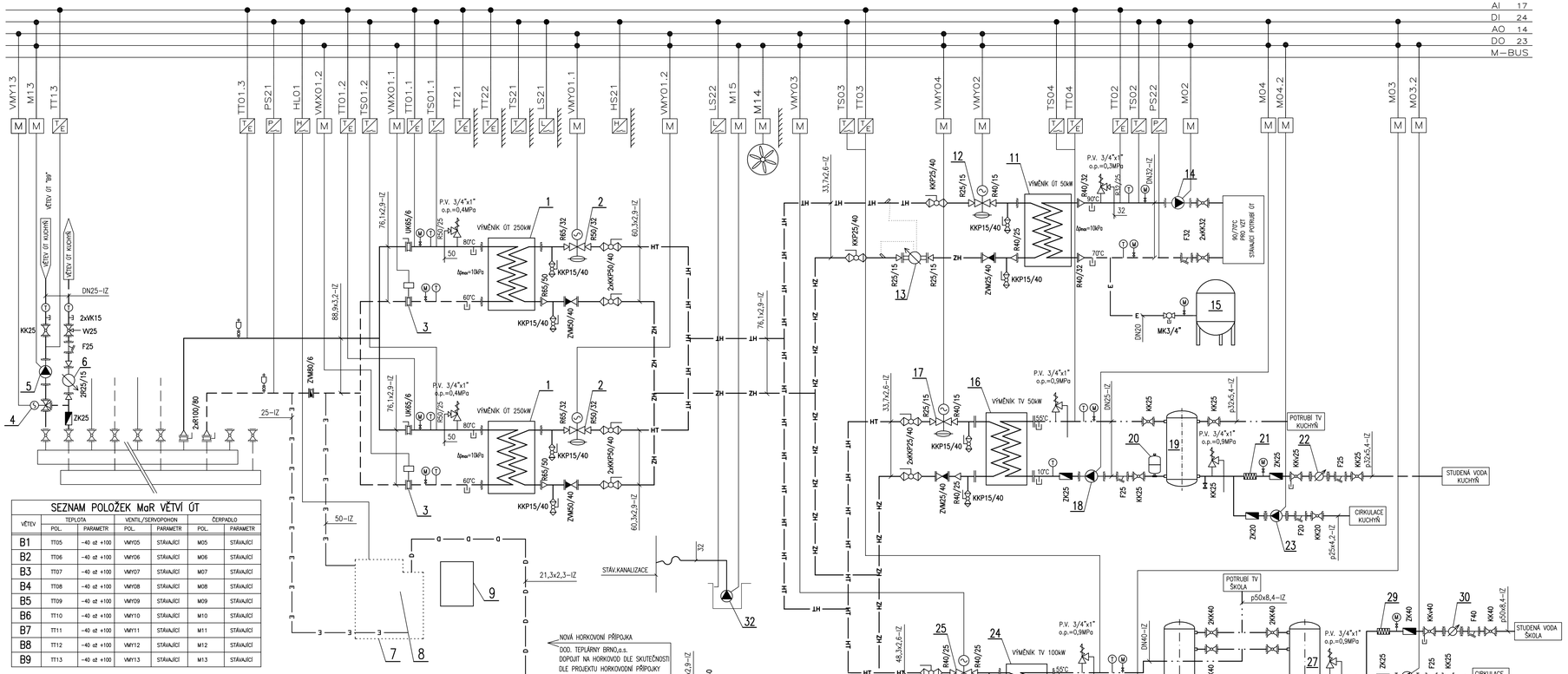

SEZNAM POLOŽEK MaR VĚTVÍ OT						
VĚTEV	TEPLOTA		VENTIL/SERVOPOHON		ČERPADLO	
	POL.	PARAMETR	POL.	PARAMETR	POL.	PARAMETR
B1	TT05	-40 až +100	VMY05	STÁVAJÍCÍ	M05	STÁVAJÍCÍ
B2	TT06	-40 až +100	VMY06	STÁVAJÍCÍ	M06	STÁVAJÍCÍ
B3	TT07	-40 až +100	VMY07	STÁVAJÍCÍ	M07	STÁVAJÍCÍ
B4	TT08	-40 až +100	VMY08	STÁVAJÍCÍ	M08	STÁVAJÍCÍ
B5	TT09	-40 až +100	VMY09	STÁVAJÍCÍ	M09	STÁVAJÍCÍ
B6	TT10	-40 až +100	VMY10	STÁVAJÍCÍ	M10	STÁVAJÍCÍ
B7	TT11	-40 až +100	VMY11	STÁVAJÍCÍ	M11	STÁVAJÍCÍ
B8	TT12	-40 až +100	VMY12	STÁVAJÍCÍ	M12	STÁVAJÍCÍ
B9	TT13	-40 až +100	VMY13	STÁVAJÍCÍ	M13	STÁVAJÍCÍ

LEGENDA POTRUBÍ:

- HORKOVOD PŘÍVOD 100°C MAX 130°C
- HORKOVOD VRAT
- PŘÍVODNÍ TOPNÁ VODA 80°C (90°C)
- ZPĚTNÁ TOPNÁ VODA 60°C (70°C)
- TEPLÁ VODA
- CIRKULACE
- STUDENÁ VODA
- ODFUK POJ. VENTILU, VYPOUŠTĚNÍ
- DOPLŇOVACÍ POTRUBÍ
- ODFUK POJ. VENTILU, VYPOUŠTĚNÍ
- EXPANZNÍ POTRUBÍ
- TEPLÁ VODA STÁV.
- CIRKULACE STÁV.
- STUDENÁ VODA STÁV.

LEGENDA ARMATUR:

KK	KULOVÝ KOHOUT ZÁVITOVÝ
VK	VYPOUŠTĚCÍ KULOVÝ KOHOUT
KKv	KULOVÝ KOHOUT ZÁVITOVÝ S VYPOUŠTĚNÍM
KKP	KULOVÝ KOHOUT PŘÍMÁ DN/PN
F	FILTR PŘÍRUBOVÝ PN40, ZÁVITOVÝ
ZK	ZPĚTNÁ KLAPKA ZÁVITOVÁ
ZVM	ZPĚTNÝ VENTIL MEZIPŘÍRUBOVÝ PN40
UK	UZAVÍRACÍ KLAPKA
PV	POJISTNÝ VENTIL ZÁVITOVÝ
R	REDUKCE PŘÍMÁ DN/DN
(W)	TLAKOMĚR, 0–1 MPa
(T)	TEPLOMĚR ROVNÝ, 0–120°C

POZNÁMKA:

– POTRUBÍ MUSÍ BÝT OZNAČENO ŠTÍTKY S VYZNAČENÍM SMĚRU PROUDĚNÍ A DRUHEM MÉDIA

POZICE	NÁZEV	POČET	DODÁVÁ
1	VÝMĚNÍK DESKOVÝ NEREZOVÝ, S IZOLACÍ, 250kW, 100/70°C, 80/60°C, ZTRÁTA SEKUNDÁR MAX.10kPa, MAX. PROVOZNÍ TLAK 2,5MPa	2	ZHOTOVITEL
2	REGULÁTOR PRŮTOKU S INTEGR. REGULAČNÍM VENTILEM AVQM PN25 S HAVARIJNÍ FUNKCÍ, DN32, Kvs=12,5m3/h, vč.NAVÁŘ. KONCOVKY–OPRAVA PRO BRNO	2	MaR
3	UZAVÍRACÍ KLAPKA MEZIPŘÍRUBOVÁ PN6, DN65 S ELEKTRICKÝM SERVOPOHONEM S MOŽNOSTÍ RUČNÍHO OVLÁDÁNÍ	2	MaR
4	REGULAČNÍ VENTIL 3–CESTNÝ, PN6, Kv=2,494m3/h, DN15, 10kPa	1	MaR
5	OBĚHOVÉ ČERPADLO, Q=0,9m3/h, H=4,8m+ZTRÁTA MĚŘÁKU PN10, 230V/50Hz, 3...50W, 0,04...0.44A	1	ZHOTOVITEL
6	ULTRAZVUKOVÝ MĚŘIČ TEPLA DN15, 1,5m3/h	1	ZHOTOVITEL
7	HORKOVODNÍ VYROVNÁVACÍ A DOPLŇOVACÍ ZAŘÍZENÍ S ODPLYNĚNÍM 230V/50Hz, 800W	1	ZHOTOVITEL
8	VODOMĚR G1/2", L=110MM, Q=1,5m3/h–DLE POŽADAVKU TEPLÁRNY	1	TEPLÁRNY BRNO, A.S.
9	VYROVNÁVACÍ PLASTOVÁ NÁDRŽ 500 L	1	ZHOTOVITEL
10	ULTRAZVUKOVÝ MĚŘIČ TEPLA DNXX, PN25, PŘÍRUBOVÝ	1	TEPLÁRNY BRNO, A.S.
11	VÝMĚNÍK DESKOVÝ NEREZOVÝ, S IZOLACÍ, 50kW, 100/70°C, 90/70°C, ZTRÁTA SEKUNDÁR MAX.10kPa, MAX. PROVOZNÍ TLAK 2,5MPa	1	ZHOTOVITEL
12	REGULÁTOR PRŮTOKU S INTEGR. REGULAČNÍM VENTILEM AVQM PN25 S HAVARIJNÍ FUNKCÍ, DN15, Kvs=4m3/h, vč.NAVÁŘ. KONCOVKY–OPRAVA PRO BRNO	1	MaR
13	ULTRAZVUKOVÝ MĚŘIČ TEPLA DN15, 1,5m3/h	1	ZHOTOVITEL
14	OBĚHOVÉ ČERPADLO GRUNDFOS ALPHA2 L 25–40 180 PN10, 230V/50Hz, 5...22W, 0,05...0.19A	1	STÁVAJÍCÍ
15	EXPANZNÍ NÁDOBA 35 L, PN6	1	ZHOTOVITEL
16	VÝMĚNÍK DESKOVÝ NEREZOVÝ, S IZOLACÍ, 50kW, ZIMA 100/70°C, 10/55°C, LETO 70/50°C, 10/55°C, ZTRÁTA SEKUNDÁR MAX.10kPa, MAX. PROVOZNÍ TLAK 2,5MPa	1	ZHOTOVITEL
17	REGULÁTOR PRŮTOKU S INTEGR. REGULAČNÍM VENTILEM AVQM PN25 S HAVARIJNÍ FUNKCÍ, DN15, Kvs=4m3/h, vč.NAVÁŘ. KONCOVKY–OPRAVA PRO BRNO	1	MaR
18	ČERPADLO OHŘEVU TV, Q=1,0m3/h, H=2m+ZTRÁTA VÝMĚNÍKU PN10, 230V/50Hz, 9...92W, 0,09...0.74A	1	ZHOTOVITEL
19	ZÁSOBNÍKOVÝ OHŘÍVAČ TV BEZ VNITŘNÍCH VÝMĚNÍKŮ 750 L, VČ. IZOLACE A ANODY	1	ZHOTOVITEL
20	TLAKOVÁ EXPANZNÍ NÁDOBA MEMBRÁNOVÁ PRO TV OBJEM 33 L, PN10 PRŮTOČNÁ ARMATURA–UZAVÍRACÍ SE ZAJIŠTĚNÍM A VYPOUŠTĚNÍM, G3/4"	1	ZHOTOVITEL
21	ELEKTROMAGNETICKÁ ÚPRAVNA VODY	1	ZHOTOVITEL
22	VODOMĚR STUD. VODY 2,5m3/h, 30°C	1	ZHOTOVITEL
23	CIRKULAČNÍ ČERPADLO Qmax=3,6m3/h, Hmax=7m, PN10 230V/50Hz, 3...50W, 0,04...0,44A, NAPŘ. ALPHA2 25–80 N 130	1	ZHOTOVITEL
24	VÝMĚNÍK DESKOVÝ NEREZOVÝ, S IZOLACÍ, 100kW, ZIMA 100/70°C, 10/55°C, LETO 70/50°C, 10/55°C, ZTRÁTA SEKUNDÁR MAX.10kPa, MAX. PROVOZNÍ TLAK 2,5MPa	1	ZHOTOVITEL
25	REGULÁTOR PRŮTOKU S INTEGR. REGULAČNÍM VENTILEM AVQM PN25 S HAVARIJNÍ FUNKCÍ, DN25, Kvs=8m3/h, vč.NAVÁŘ. KONCOVKY–OPRAVA PRO BRNO	1	MaR
26	ČERPADLO OHŘEVU TV, Q=1,9m3/h, H=2m+ZTRÁTA VÝMĚNÍKU PN10, 230V/50Hz, 9...111W, 0,09...0.9A	1	ZHOTOVITEL
27	ZÁSOBNÍKOVÝ OHŘÍVAČ TV BEZ VNITŘNÍCH VÝMĚNÍKŮ 1000 L, VČ. IZOLACE A ANODY	1	ZHOTOVITEL
28	TLAKOVÁ EXPANZNÍ NÁDOBA MEMBRÁNOVÁ PRO TV OBJEM 33 L, PN10 PRŮTOČNÁ ARMATURA–UZAVÍRACÍ SE ZAJIŠTĚNÍM A VYPOUŠTĚNÍM, G3/4"	1	ZHOTOVITEL
29	ELEKTROMAGNETICKÁ ÚPRAVNA VODY	1	ZHOTOVITEL
30	VODOMĚR STUD. VODY 3,5m3/h, 30°C	1	ZHOTOVITEL
31	CIRKULAČNÍ ČERPADLO Qmax=7m3/h, Hmax=6m, PN10 230V/50Hz, 9...92W, 0,09...0,74A, NAPŘ. MAGNA1 25–60N	1	ZHOTOVITEL
32	KALOVÉ ČERPADLO PRO TEPLOTU MÉDIA 90°C 230V/50Hz, 3,6A, 0,55kW	1	ZHOTOVITEL

GENERÁLNÍ PROJEKTANT
THERMOPLUS, s.r.o.
Obřanská 60, 614 00 Brno
tel.: 545 212 109
THERMOPLUS s.r.o.

STAVBA
ZŠ A MŠ BRNO, KŘÍDLOVICKÁ 30b, p.o. – REKONSTRUKCE VÝMĚNÍKOVÉ STANICE

ČÁST
PS02 MaR a ELEKTROINSTALACE

NÁZEV VÝKRESU
SCHÉMA MaR

ZAKÁZKOVÉ ČÍSLO: 17–021 (2017_3067)
STUPEŇ: DPS
Č. VÝKRESU: 201
REVIZE:

HIP: ING. MARKÉTA NAJTOVÁ
VYPRACOVAL: ING. PAVEL ŽILKA
KONTROLOVAL: ING. JOSEF MUSIL
DATUM: 05/2017
ČÍSLO PARÉ:
KÓD ČÁSTI PD: D
MĚŘÍTKO: